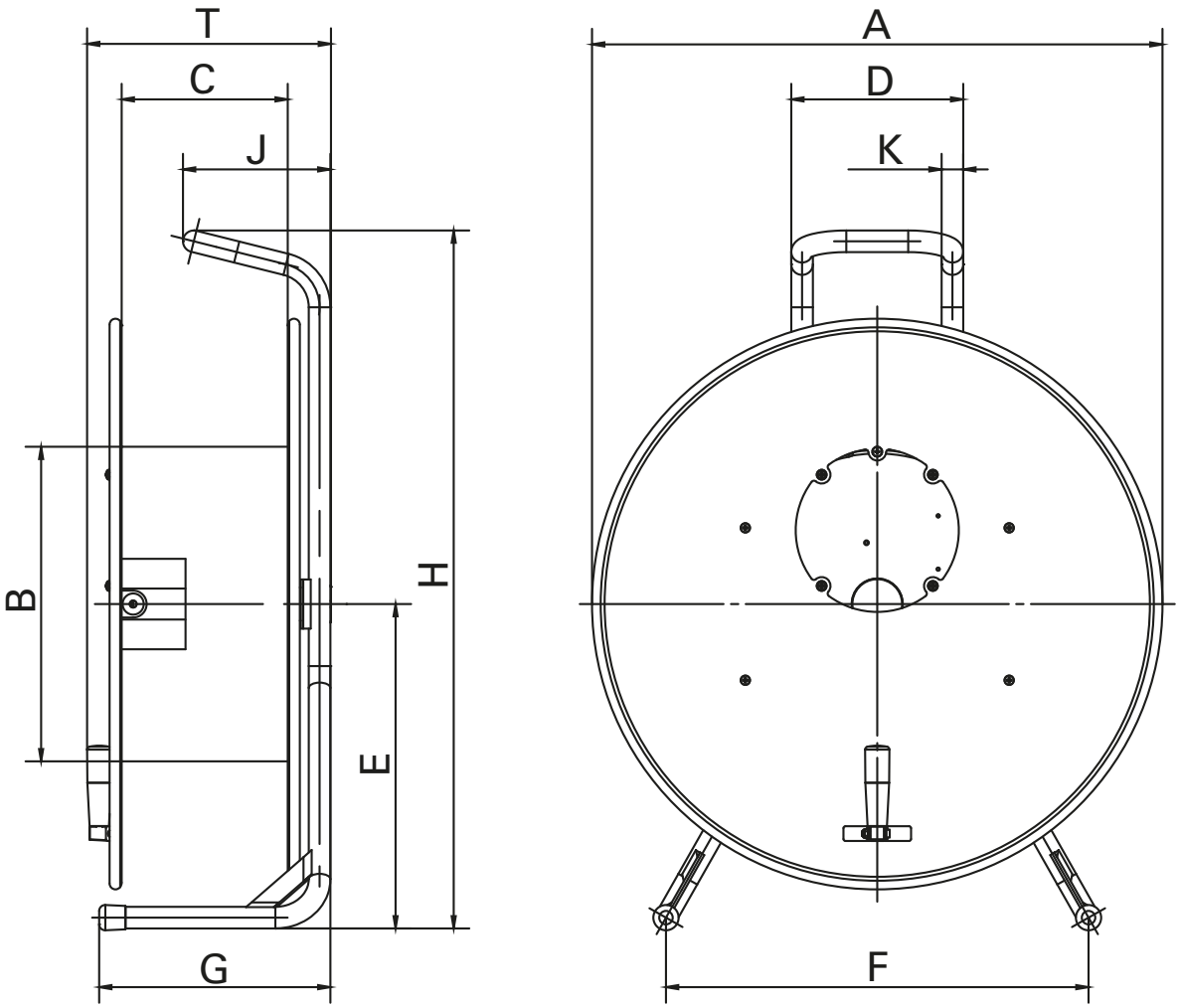

HT 582.OFFEN-SCHWARZ

Kabeltrommel aus Stahlblech,
offene Ausführung
zur Selbstbestückung

Bestellnummer	**Gewicht**
380 00 000 000	14.30 kg
	31.60 lb

Maße in mm/inch

A: 580 / 22,83	**G:** 235 / 9,25
B: 320 / 12,6	**H:** 710 / 27,95
C: 169 / 6,65	**J:** 150 / 5,91
D: 175 / 6,89	**K:** 22 / 0,87
E: 330 / 12,99	**T:** 250 / 9,84
F: 430 / 16,93	

Schill GmbH & Co. KG
Bruckstr. 44
70734 Fellbach/Germany

Tel.: +49 (0) 711 57 88 07-0
Fax: +49 (0) 711 57 88 07-44
info@schill.de
www.schill.de

Änderungen vorbehalten